KLG-A/NKLG-AB Датчик смещения грунтов

Для гражданского строительства

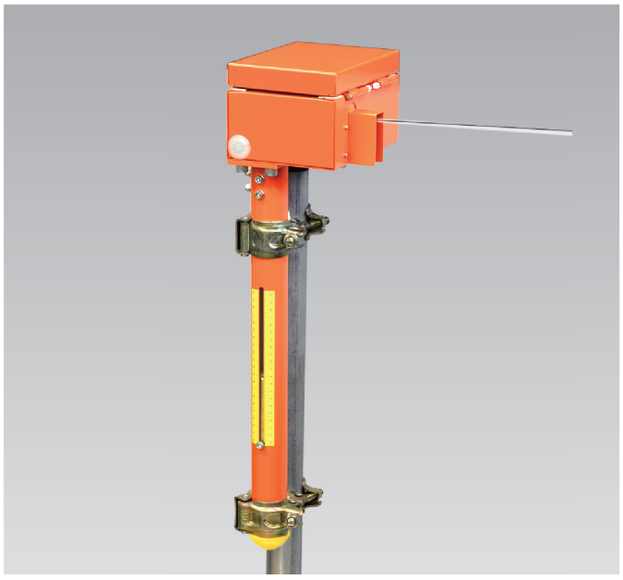

ВСТРОЕННЫЙ РАЗРЯДНИК

Дистанционное измерение
Отличная стабильность
Удобство в применении
Электроизолирован

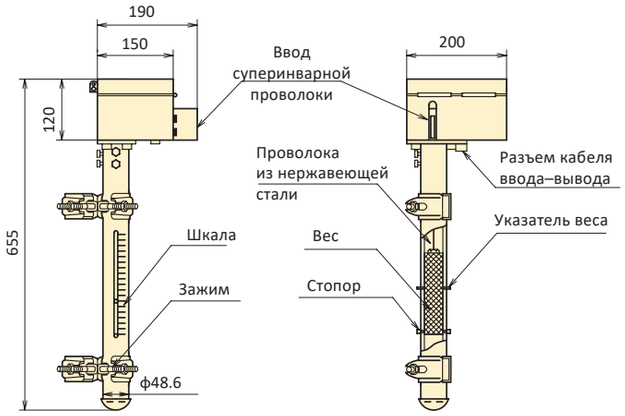

Датчик KLG-A используют для измерения смещения поверхности грунта. Между стойкой в опорной точке (неподвижная стойка) и стойкой в точке измерения (подвижная стойка) устанавливают суперинварную проволоку; датчик устанавливают на стойке в опорной точке. Водонепроницаемость и устойчивость к атмосферным воздействиям позволяет применять этот датчик для измерений в полевых условиях. Модель NKLG-AB предназначена конкретно для использования с сетевой измерительной системой TML-NET.

Класс защиты: эквивалент IP 65

■ KLG-A ТЕХНИЧЕСКИЕ ХАРАКТЕРИСТИКИ

ТИП	KLG-200A
Пределы измерения	200 мм
Номинальный выходной сигнал	2,5 мВ/В
Нелинейность	1%RO
Допустимый диапазон температуры	-30 ~ +60°C (без обледенения)
Входное/выходное сопротивление	350 Ом
Рекомендуемое напряжение питания	не более 2 В
Допустимое напряжение питания	5 В
Вес	10 кг

Кабель ввода-вывода:
CT9-4N2/WP-STB (4-жильный экранированный хлоропреновый кабель диам. 9 мм, 0,5 мм^2, 2 м)

■ ПРИНЦИП РАБОТЫ И ПРИМЕНЕНИЕ

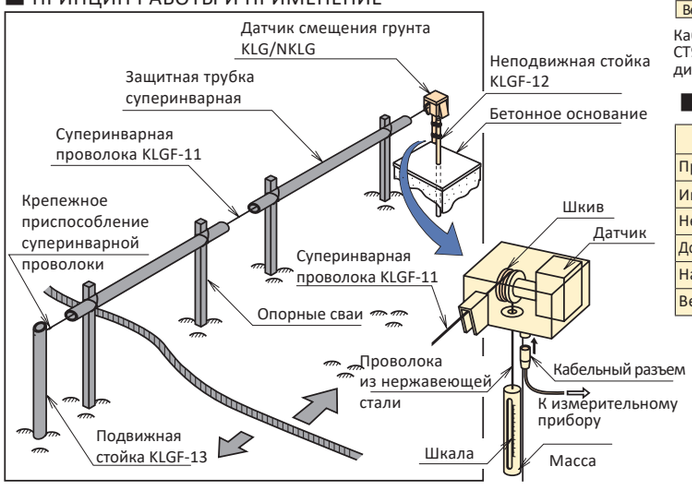

■ NKLG-AB ТЕХНИЧЕСКИЕ ХАРАКТЕРИСТИКИ

ТИП	NKLG-200AB
Пределы измерения	200 мм
Индикация	5000 знаков
Нелинейность	1%RO
Допустимый диапазон темпер.	-30 ~ +60°C (без обледенения)
Настройки канала	Заводские по умолчанию (000~999)
Вес	10 кг

Поставляемый кабель:
CT6-2R2/WP-STB (2-жильный экранированный кабель ПВХ диам. 6 мм, 0,5 мм^2, 2 м)
Для активации функции электроизоляции требуется специальный прибор, представленный ниже.
TDS-540-03 и NDR-100, или TDS-150-06 с опцией коммутатора/платы управления TML-NET

■ СОВМЕСТИМЫЕ ПРИНАДЛЕЖНОСТИ

Для KLG-A/NKLG-AB/KLG-B/NKLG-BB

KLGF-11

KLGF-14

Суперинварная проволока KLGF-11
KLGF-11 используется для соединения датчика с подвижной стойкой для передачи перемещения. Диаметр 0,5 мм x 30 м (тепловое расширение не более 1 ppm)

Неподвижная стойка KLGF-12
KLGF-12 устанавливается в опорной точке и используется для установки датчика.
Диаметр 48,6 мм x 1,5 м

Подвижная стойка KLGF-13
KLGF-13 устанавливается в точке измерения и используется для фиксации второго конца суперинварной проволоки, протянутой от датчика.
Диаметр 48,6 мм x 1,5 м

Обжимные клещи KLGF-14
KLGF-14 используются для установки зажимов, входящих в комплект поставки суперинварной проволоки.